第6回道央道南野球選手権大会

アカシアファイヤーズ
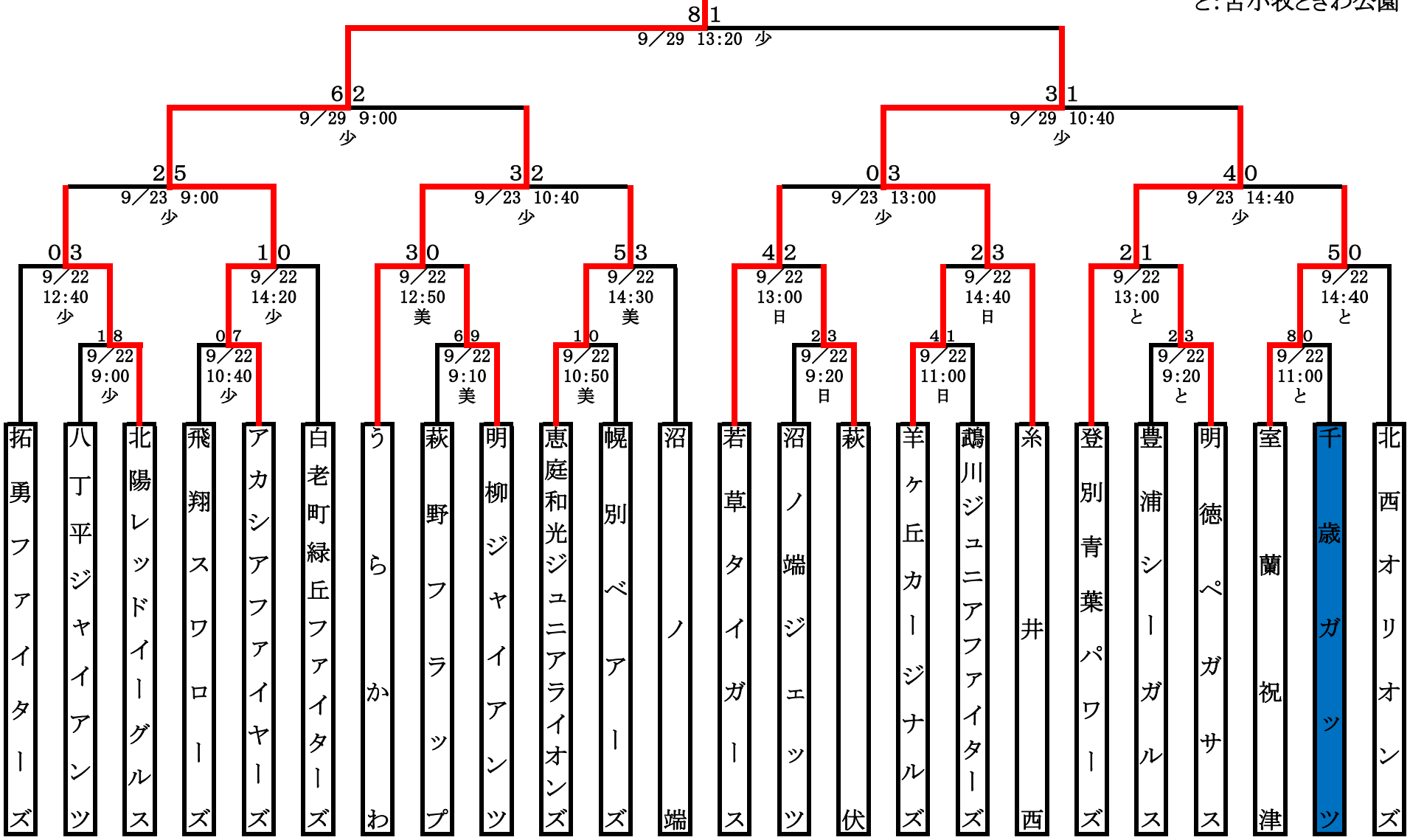
少：苫小牧市営少年野球場
美：苫小牧美園公園
日：苫小牧日吉球場
と：苫小牧ときわ公園